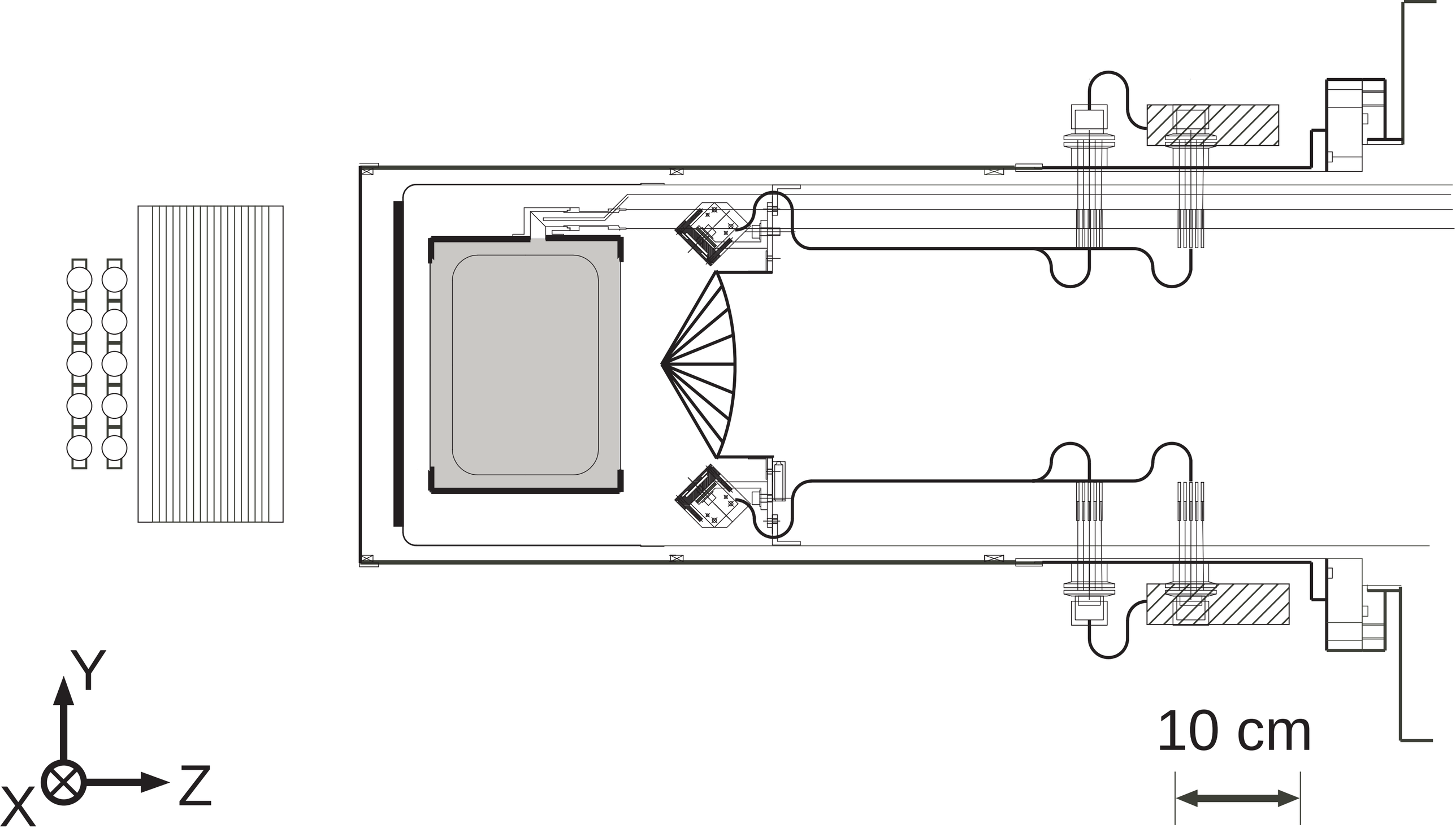
Y
X
Z
10 cm